優　勝　チーグル軽井沢

準優勝　高田馬場アトムズアイスホッケークラブＡ
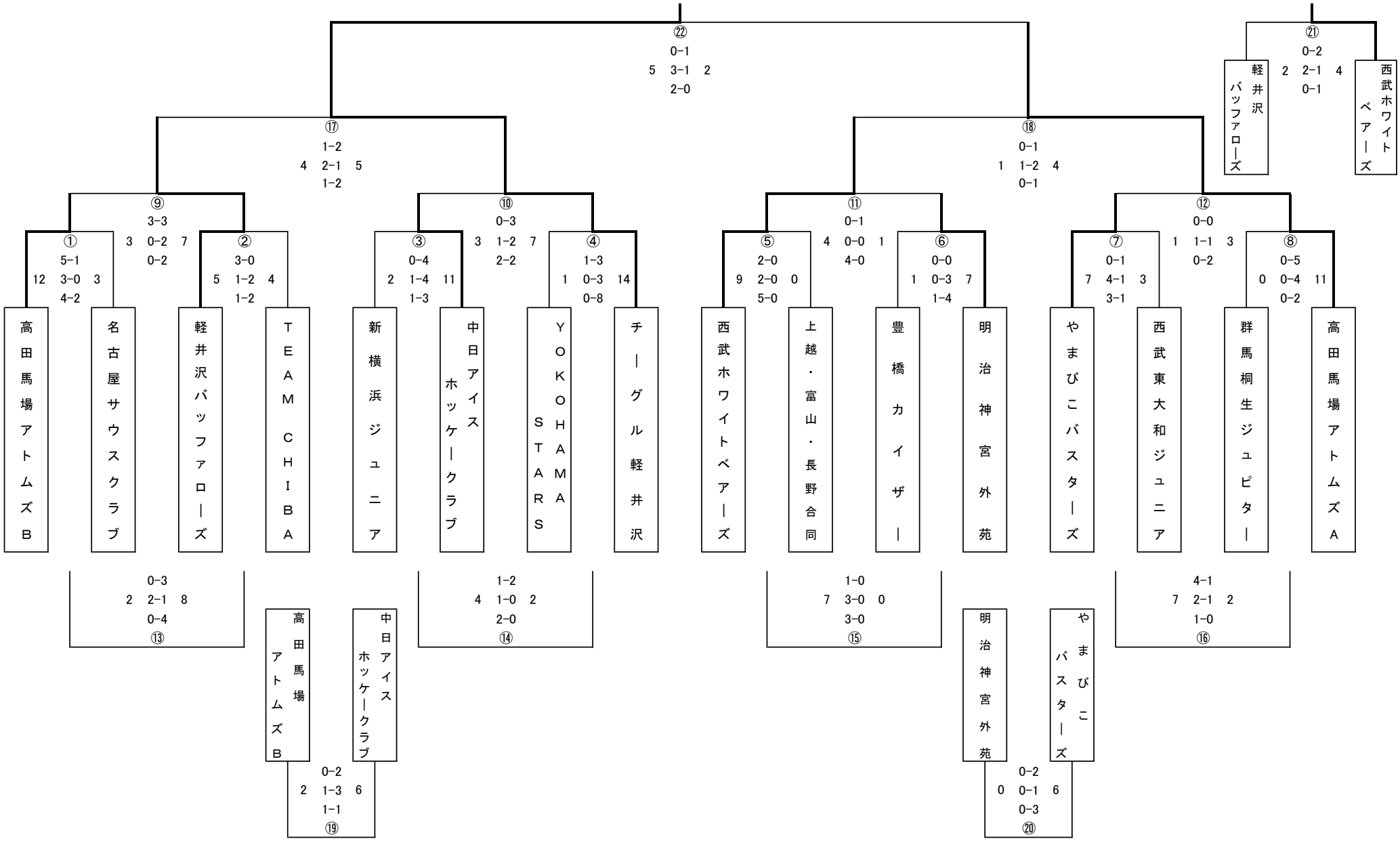
第3位
西武ホワイトベアーズジュニア
アイスホッケークラブ